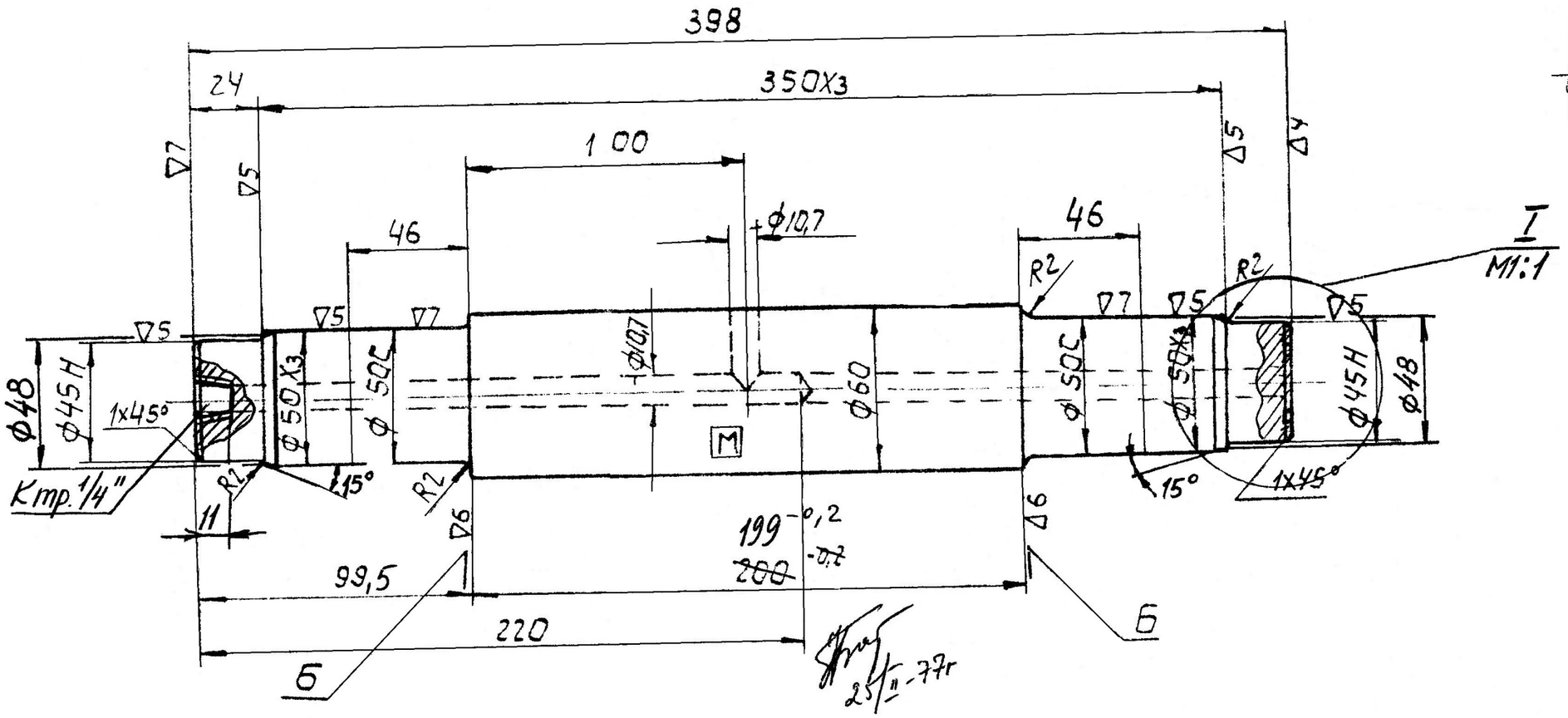

Место I

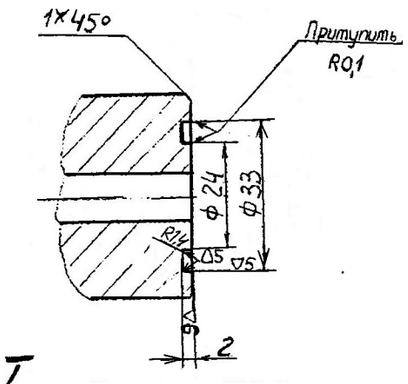

Исправленные внесены мастерам Сидоренко А.Ч. 22.01.19 г.

25/II-77г

1. Овальность и конусность поверхностей ф50С – каждая не более 0,01мм.
2. Торцевое биение поверхностей Б – каж не более 0,020мм.

Рабочий чертеж.
Исправленному верить.
/Механик ЦХП-1: Е.А.Прошута
21.01.19 г.

поз	к-во	наименование	мат	вес	Детальн	Сборочн
2		Ось	ст.45	9,2	В-755929	В-755909
					N чертежа	

скопиров с чертеж. 3-151114 НКМЗ	ЗАПОРОЖСТАЛЬ			
	Цех	холодной прокатки N1		
	Объект	Ст. „Тандем". Пресспроводка перед I клетью. Ролик		
Копировал	Герасим.	Герасимов.	Дата	М1:2
Сверила		Богуславс.	6/III-70	В-755929